CROUSE-HINDS SERIES

Sistema de Soporte para Cables

Manual de Ensamble

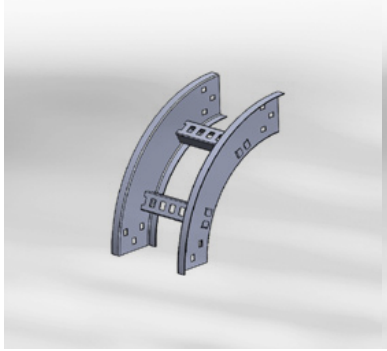

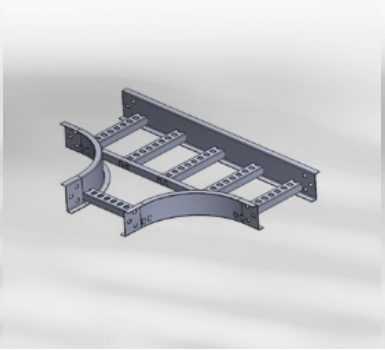

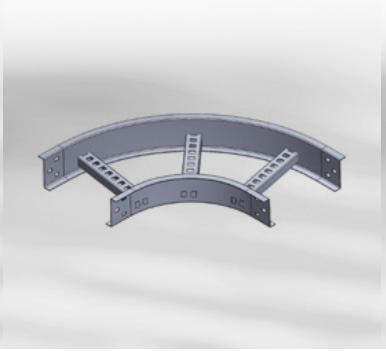

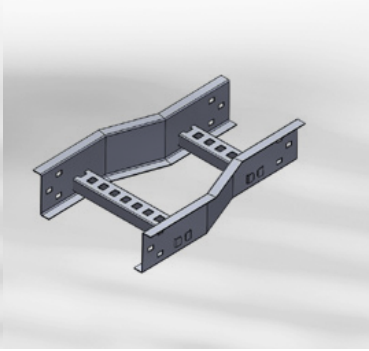

EATON

Powering Business Worldwide

Sistemas Fuertes, Sólidos, Confiables

Ofrecemos la solución ideal en Sistemas de Soporte para Cables para todo tipo de aplicaciones:

- Construcción
- Industria ligera
- Industria pesada
- Petróleo & Gas
- Alimentos & Bebidas
- Sector energía

Sistema de Soporte para Cables

Manual de Ensamble

Índice

Descripción.....Página

Figuras Radiales y Tramos Rectos

Tramos Rectos 4
Curva Horizontal a 90° 6
Curva Horizontal a 45° 8
Curva Vertical Exterior a 90° 10
Curva Vertical Exterior a 45° 12
Curva Vertical Interior a 90° 14
Curva Vertical Interior a 45° 16
Derivación “T” Horizontal 18
Derivación “X” Horizontal 20

Sistema de Soporte para Cables

Tramo Recto

Información para ordenar

Ejemplo de número de parte y descripción

TR-11

Tramo recto fabricado en aluminio, 6″ de ancho, espaciamiento de 6″ y peralte a 3 1/4″.

TR – 1 1

Tipo de producto	
TR	Tramo recto

Ancho de charola (W)	
0	4″ (10.16 cm)
1	6″ (15.24 cm)
2	9″ (22.86 cm)
3	12″ (30.48 cm)
4	16″ (40.64 cm)
5	18″ (45.72 cm)
6	20″ (50.80 cm)
7	24″ (60.96 cm)
8	30″ (76.20 cm)
9	36″ (91.44 cm)

Espaciamiento entre travesaños (E)	
1	6″ (15.24 cm)
2	9″ (22.86 cm)
3	12″ (30.48 cm)
4	18″ (45.72 cm)

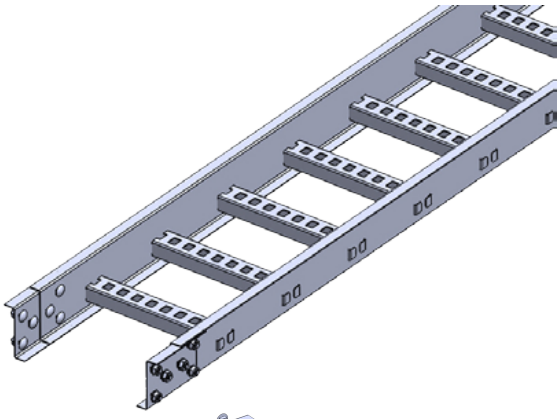

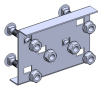

Nota: Cada larguero se surte de fábrica con 1 conector “Z”, y tornillería incluida

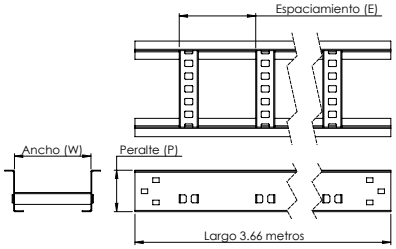

Catálogo			Largueros			Travesaños		
Producto Final	Ancho Charola	Espaciamiento entre travesaños	Cantidad	Código	Descripción	Cantidad	Código a solicitar	Descripción
TR-01	4″	6″	**2**	**11704215**	Larguero 6-18 Simétrico	24	**2844875**	Travesaño de 4″
TR-02	4″	9″		**11704218**	Larguero 9-12 Simétrico	16		
TR-03	4″	12″		**11704218**	Larguero 9-12 Simétrico	12		
TR-04	4″	18″		**11704215**	Larguero 6-18 Simétrico	8		
TR-11	6″	6″	**2**	**11704215**	Larguero 6-18 Simétrico	24	**2809802**	Travesaño de 6"
TR-12	6″	9″		**11704218**	Larguero 9-12 Simétrico	16		
TR-13	6″	12″		**11704218**	Larguero 9-12 Simétrico	12		
TR-14	6″	18″		**11704215**	Larguero 6-18 Simétrico	8		
TR-21	9″	6″	**2**	**11704215**	Larguero 6-18 Simétrico	24	**11617341**	Travesaño de 9"
TR-22	9″	9″		**11704218**	Larguero 9-12 Simétrico	16		
TR-23	9″	12″		**11704218**	Larguero 9-12 Simétrico	12		
TR-24	9″	18″		**11704215**	Larguero 6-18 Simétrico	8		
TR-31	12″	6″	**2**	**11704215**	Larguero 6-18 Simétrico	24	**2809804**	Travesaño de 12"
TR-32	12″	9″		**11704218**	Larguero 9-12 Simétrico	16		
TR-33	12″	12″		**11704218**	Larguero 9-12 Simétrico	12		
TR-34	12″	18″		**11704215**	Larguero 6-18 Simétrico	8		
TR-41	16″	6″	**2**	**11704215**	Larguero 6-18 Simétrico	24	**2809805**	Travesaño de 16"
TR-42	16″	9″		**11704218**	Larguero 9-12 Simétrico	16		
TR-43	16″	12″		**11704218**	Larguero 9-12 Simétrico	12		
TR-44	16″	18″		**11704215**	Larguero 6-18 Simétrico	8		

Sistema de Soporte para Cables

Tramo Recto

Dimensiones y clasificación de Peralte:

- Sólo disponible para programa Distribuidor Ensamblador Peralte 3 1/4″ si requiere Peraltes 4″, 4 1/2″, 5″ ó 6″ consultar a fábrica

Materiales Estándar:

- Perfiles extruídos de Aluminio se utiliza aleación comercial 6063, temple 6 para Tramo Recto

Solicite ayudas visuales de ensamble y videos a su representante de ventas.

Herramientas a Utilizar:

Herramientas Máquina de Ensamble:

- Dispositivo Neumático
- 2 Soportes de estructura metálica
- Llave Allen de 3/8″
- Llave estriada de 3/4″

Herramientas para corrección de fallas:

- Martillo de Metal
- Martillo de Madera
- Cincel
- Lima de Metal
- Doblador Pestañas Travesaños Marca Crouse-Hinds

PRECAUCIÓN
No se use como andador, escalera o para apoyo de personal.
Su uso es exclusivamente como soporte mecánico para cables y canalizaciones

Solicitar etiquetas de Producto y Advertencia a su representante de ventas.

Catálogo			Largueros			Travesaños		
Producto Final	Ancho Charola	Espaciamiento entre travesaños	Cantidad	Código	Descripción	Cantidad	Código a solicitar	Descripción
TR-51	18″	4″	**2**	**11704215**	Larguero 6-18 Simétrico	24	**2809806**	Travesaño de 18″
TR-52	18″	9″		**11704218**	Larguero 9-12 Simétrico	16		
TR-53	18″	12″		**11704218**	Larguero 9-12 Simétrico	12		
TR-54	18″	18″		**11704215**	Larguero 6-18 Simétrico	8		
TR-61	20"	4″	**2**	**11704215**	Larguero 6-18 Simétrico	24	**2809807**	Travesaño de 20"
TR-62	20"	9″		**11704218**	Larguero 9-12 Simétrico	16		
TR-63	20"	12″		**11704218**	Larguero 9-12 Simétrico	12		
TR-64	20"	18″		**11704215**	Larguero 6-18 Simétrico	8		
TR-71	24"	4″	**2**	**11704215**	Larguero 6-18 Simétrico	24	**2809808**	Travesaño de 24"
TR-72	24"	9″		**11704218**	Larguero 9-12 Simétrico	16		
TR-73	24"	12″		**11704218**	Larguero 9-12 Simétrico	12		
TR-74	24"	18″		**11704215**	Larguero 6-18 Simétrico	8		
TR-81	30"	4″	**2**	**11704215**	Larguero 6-18 Simétrico	24	**2809809**	Travesaño de 30"
TR-82	30"	9″		**11704218**	Larguero 9-12 Simétrico	16		
TR-83	30"	12″		**11704218**	Larguero 9-12 Simétrico	12		
TR-84	30"	18″		**11704215**	Larguero 6-18 Simétrico	8		
TR-91	36"	4″	**2**	**11704215**	Larguero 6-18 Simétrico	24	**2809810**	Travesaño de 36"
TR-92	36"	9″		**11704218**	Larguero 9-12 Simétrico	16		
TR-93	36"	12″		**11704218**	Larguero 9-12 Simétrico	12		
TR-94	36"	18″		**11704215**	Larguero 6-18 Simétrico	8		

Sistema de Soporte para Cables

Matriz de Ensamble Curva Horizontal 90°

Información para ordenar

Ejemplo de número de parte y descripción

RCH-311

Curva Horizontal de Aluminio, Ancho de 12", Radio 8" a 90°, Peralte 3 ¼".

RCH – 3 1 1

Tipo de producto

RCH	Curva Horizontal Radial

Ancho de charola (W)

0	4" (10.16 cm)
1	6" (15.24 cm)
2	9" (22.86 cm)
3	12" (30.48 cm)
4	16" (40.64 cm)
5	18" (45.72 cm)
6	20" (50.80 cm)
7	24" (60.96 cm)
8	30" (76.20 cm)
9	36" (91.44 cm)

Radio de curvatura (R)

1	8" (20.32 cm)
4	12" (30.48 cm)
2	24" (60.96 cm)
5	30" (76.20 cm)
3	36" (91.44 cm)

Grados

1	90°
2	45°

Curva Horizontal 90°

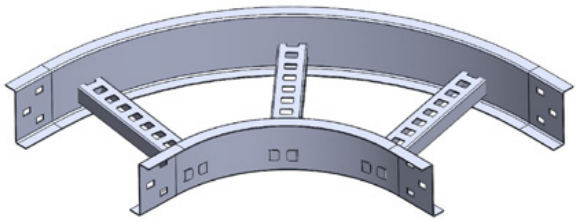

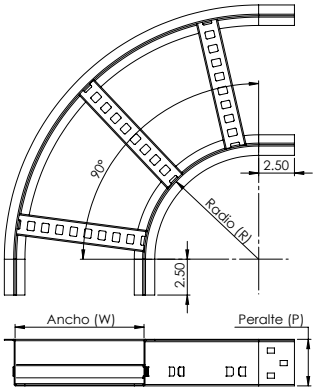

Dimensiones en pulgadas.

Catálogo			Curva Interior RCH 90°			Curva Exterior RCH 90°			Travesaño		
Producto Final	Ancho Charola	Radio	Cantidad	Código	Descrip-ción	Canti-dad	Código	Descripción	Canti-dad	Código	Descripción
RCH-011	4"	**8"**	1	**13001942**	Curva INT RCH R8 90° 8A	1	**13037090**	Curva Ext. RCH-011 R8 90°	2	**13072448**	TE-4 Trav esp 4° Ancho 4"
RCH-111	6"						**13001944**	Curva Ext. RCH-111 R8 90°	2	**13072449**	TE-6 Trav esp 4° Ancho 6"
RCH-211	9"						**13037091**	Curva Ext. RCH-211 R8 90°	3	**13072890**	TE-9 Trav esp 4° Ancho 9"
RCH-311	12"						**13037092**	Curva Ext. RCH-311 R8 90°	3	**13072892**	TE-12 Trav esp 4° Ancho 12"
RCH-411	16"						**13037093**	Curva Ext. RCH-411 R8 90°	3	**13072893**	TE-16 Trav esp 4° Ancho 16"
RCH-511	18"						**13037095**	Curva Ext. RCH-511 R8 90°	4	**13072894**	TE-18 Trav esp 4° Ancho 18"
RCH-611	20"						**13037096**	Curva Ext. RCH-611 R8 90°	4	**13072895**	TE-20 Trav esp 4° Ancho 20"
RCH-711	24"						**13037097**	Curva Ext. RCH-711 R8 90°	4	**13072896**	TE-24 Trav esp 4° Ancho 24"
RCH-811	30"						**13037098**	Curva Ext. RCH-811 R8 90°	5	**13072897**	TE-30 Trav esp 4° Ancho 30"
RCH-911	36"						**13037099**	Curva Ext. RCH-911 R8 90°	5	**13072898**	TE-36 Trav esp 4° Ancho 36"
RCH-041	4"	**12"**	1	**13040942**	Curva INT RCH R12 90° 8A	1	**13040943**	Curva Ext. RCH-041 R12 90°	2	**2844875**	Travesaño de 4"
RCH-141	6"						**13040944**	Curva Ext. RCH-141 R12 90°	2	**2809802**	Travesaño de 6"
RCH-241	9"						**13040946**	Curva Ext. RCH-241 R12 90°	3	**11617341**	Travesaño de 9"
RCH-341	12"						**13040948**	Curva Ext. RCH-341 R12 90°	3	**2809804**	Travesaño de 12"
RCH-441	16"						**13040949**	Curva Ext. RCH-441 R12 90°	3	**2809805**	Travesaño de 16"
RCH-541	18"						**13040970**	Curva Ext. RCH-541 R12 90°	4	**2809806**	Travesaño de 18"
RCH-641	20"						**13040971**	Curva Ext. RCH-641 R12 90°	4	**2809807**	Travesaño de 20"
RCH-741	24"						**13040972**	Curva Ext. RCH-741 R12 90°	4	**2809808**	Travesaño de 24"
RCH-841	30"						**13040973**	Curva Ext. RCH-841 R12 90°	5	**2809809**	Travesaño de 30"
RCH-941	36"						**13040976**	Curva Ext. RCH-941 R12 90°	5	**2809810**	Travesaño de 36"

Sistema de Soporte para Cables

Matriz de Ensamble Curva Horizontal 90°

Partes por utilizar:

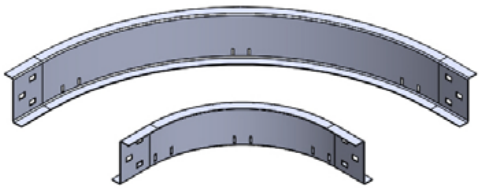

Curva Interior 90° y Curva Exterior 90°

Travesaños

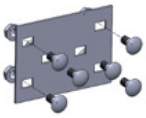

Nota: Las curvas interiores y exteriores se suministran cada una con un conector recto y tornillería incluida.

Partes por ensamblar:

- Martillo de Metal
- Martillo de Madera
- Cincel
- Lima de Metal
- Doblador Pestañas Travesaños Marca Crouse-Hinds

Catálogo			Curva Interior RCH 90°			Curva Exterior RCH 90°			Travesaño		
Producto Final	Ancho Charola	Espaciamiento entre travesaños	Pzas	Código	Descripción	Pzas	Código	Descripción	Pzas	Código	Descripción
RCH-021	4"	**24"**	1	**13040977**	Curva INT RCH R8 90° 8A	1	**13040979**	Curva Ext. RCH-021 R24 90°	5	**2844875**	Travesaño de 4"
RCH-121	6"						**13040980**	Curva Ext. RCH-121 R24 90°	5	**2809802**	Travesaño de 6"
RCH-221	9"						**13040981**	Curva Ext. RCH-221 R24 90°	5	**11617341**	Travesaño de 9"
RCH-321	12"						**13040982**	Curva Ext. RCH-321 R24 90°	5	**2809804**	Travesaño de 12"
RCH-421	16"						**13040983**	Curva Ext. RCH-421 R24 90°	5	**2809805**	Travesaño de 16"
RCH-521	18"						**13040984**	Curva Ext. RCH-521 R24 90°	5	**2809806**	Travesaño de 18"
RCH-621	20"						**13040985**	Curva Ext. RCH-621 R24 90°	6	**2809807**	Travesaño de 20"
RCH-721	24"						**13040986**	Curva Ext. RCH-721 R24 90°	6	**2809808**	Travesaño de 24"
RCH-821	30"						**13040987**	Curva Ext. RCH-821 R24 90°	6	**2809809**	Travesaño de 30"
RCH-921	36"						**13040988**	Curva Ext. RCH-921 R24 90°	6	**2809810**	Travesaño de 36"
RCH-051	4"	**30"**	1	**13042198**	Curva INT RCH R12 90° 8A	1	**13042199**	Curva Ext. RCH-051 R30 90°	6	**2844875**	Travesaño de 4"
RCH-151	6"						**13042340**	Curva Ext. RCH-151 R30 90°	6	**2809802**	Travesaño de 6"
RCH-251	9"						**13042341**	Curva Ext. RCH-251 R30 90°	6	**11617341**	Travesaño de 9"
RCH-351	12"						**13042349**	Curva Ext. RCH-351 R30 90°	6	**2809804**	Travesaño de 12"
RCH-451	16"						**13042380**	Curva Ext. RCH-451 R30 90°	6	**2809805**	Travesaño de 16"
RCH-551	18"						**13042381**	Curva Ext. RCH-551 R30 90°	7	**2809806**	Travesaño de 18"
RCH-651	20"						**13042382**	Curva Ext. RCH-651 R30 90°	7	**2809807**	Travesaño de 20"
RCH-751	24"						**13042383**	Curva Ext. RCH-751 R30 90°	7	**2809808**	Travesaño de 24"
RCH-851	30"						**13042384**	Curva Ext. RCH-851 R30 90°	7	**2809809**	Travesaño de 30"
RCH-951	36"						**13042385**	Curva Ext. RCH-951 R30 90°	7	**2809810**	Travesaño de 36"
RCH-031	4"	**36"**	1	**13042386**	Curva INT RCH R36 90° 8A	1	**13042387**	Curva Ext. RCH-031 R36 90°	6	**2844875**	Travesaño de 4"
RCH-131	6"						**13042388**	Curva Ext. RCH-131 R36 90°	6	**2809802**	Travesaño de 6"
RCH-231	9"						**13042389**	Curva Ext. RCH-231 R36 90°	6	**11617341**	Travesaño de 9"
RCH-331	12"						**13042460**	Curva Ext. RCH-331 R36 90°	6	**2809804**	Travesaño de 12"
RCH-431	16"						**13042391**	Curva Ext. RCH-431 R36 90°	6	**2809805**	Travesaño de 16"
RCH-531	18"						**13042392**	Curva Ext. RCH-531 R36 90°	7	**2809806**	Travesaño de 18"
RCH-631	20"						**13042393**	Curva Ext. RCH-631 R36 90°	7	**2809807**	Travesaño de 20"
RCH-731	24"						**13042394**	Curva Ext. RCH-731 R36 90°	7	**2809808**	Travesaño de 24"
RCH-831	30"						**13042395**	Curva Ext. RCH-831 R36 90°	7	**2809809**	Travesaño de 30"
RCH-931	36"						**13042397**	Curva Ext. RCH-931 R36 90°	7	**2809810**	Travesaño de 36"

Sistema de Soporte para Cables

Matriz de Ensamble Curva Horizontal 45°

MANUAL SSPC

Información para ordenar

Ejemplo de número de parte y descripción

RCH-312

Curva Horizontal de Aluminio, Ancho de 12", Radio 8" a 45°, Peralte 3 ¼".

RCH – 3 1 2

Tipo de producto

RCH	Curva Horizontal Radial

Grados

2	45°

Ancho de charola (W)

0	4" (10.16 cm)
1	6" (15.24 cm)
2	9" (22.86 cm)
3	12" (30.48 cm)
4	16" (40.64 cm)
5	18" (45.72 cm)
6	20" (50.80 cm)
7	24" (60.96 cm)
8	30" (76.20 cm)
9	36" (91.44 cm)

Radio de curvatura (R)

1	8" (20.32 cm)
4	12" (30.48 cm)
2	24" (60.96 cm)
5	30" (76.20 cm)
3	36" (91.44 cm)

Curva Horizontal 45°

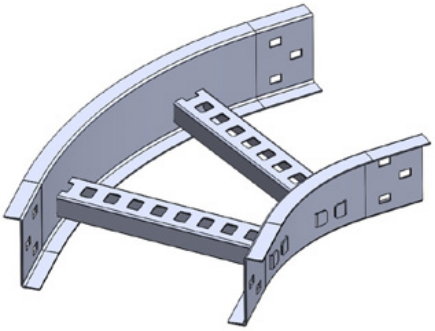

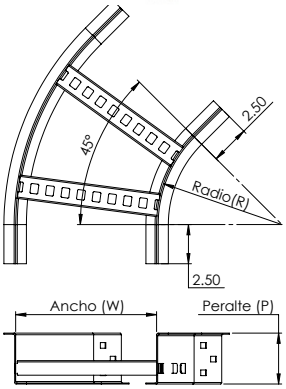

Dimensiones en pulgadas.

Catálogo			Curva Interior RCH 45°			Curva Exterior RCH 45°			Travesaño		
Producto Final	**Ancho Charola**	**Radio**	**Pzas**	**Código**	**Descrip-ción**	**Pzas**	**Código**	**Descripción**	**Pzas**	**Código**	**Descripción**
RCH-012	4"	**8"**	1	**13041726**	Curva INT RCH R8 45° 8A	1	**13041727**	Curva EXT RCH-012 R8 45°	2	**13072448**	TE-4 Trav ESP 4° Ancho 4"
RCH-112	6"						**13041728**	Curva EXT RCH-112 R8 45°	2	**13072449**	TE-6 Trav ESP 4° Ancho 6"
RCH-212	9"						**13041729**	Curva EXT RCH-212 R8 45°	2	**13072890**	TE-9 Trav ESP 4° Ancho 9"
RCH-312	12"						**13042070**	Curva EXT RCH-312 R8 45°	2	**13072892**	TE-12 Trav ESP 4° Ancho 12"
RCH-412	16"						**13042071**	Curva EXT RCH-412 R8 45°	2	**13072893**	TE-16 Trav ESP 4° Ancho 16"
RCH-512	18"						**13042072**	Curva EXT RCH-512 R8 45°	2	**13072894**	TE-18 Trav ESP 4° Ancho 18"
RCH-612	20"						**13042073**	Curva EXT RCH-612 R8 45°	2	**13072895**	TE-20 Trav ESP 4° Ancho 20"
RCH-712	24"						**13042074**	Curva EXT RCH-712 R8 45°	3	**13072896**	TE-24 Trav ESP 4° Ancho 24"
RCH-812	30"						**13042075**	Curva EXT RCH-812 R8 45°	3	**13072897**	TE-30 Trav ESP 4° Ancho 30"
RCH-912	36"						**13042076**	Curva EXT RCH-912 R8 45°	3	**13072898**	TE-36 Trav ESP 4° Ancho 36"
RCH-042	4"	**12"**	1	**13042077**	Curva INT RCH R12	1	**13042078**	Curva EXT RCH-042 R12 45°	2	**2844875**	Travesaño de 4"
RCH-142	6"						**13042079**	Curva EXT RCH-142 R12 45°	2	**2809802**	Travesaño de 6"
RCH-242	9"						**13042090**	Curva EXT RCH-242 R12 45°	2	**11617341**	Travesaño de 9"
RCH-342	12"						**13042091**	Curva EXT RCH-342 R12 45°	2	**2809804**	Travesaño de 12"
RCH-442	16"						**13042092**	Curva EXT RCH-442 R12 45°	2	**2809805**	Travesaño de 16"
RCH-542	18"						**13042093**	Curva EXT RCH-542 R12 45°	3	**2809806**	Travesaño de 18"
RCH-642	20"						**13042094**	Curva EXT RCH-642 R12 45°	3	**2809807**	Travesaño de 20"
RCH-742	24"						**13042131**	Curva EXT RCH-742 R12 45°	3	**2809808**	Travesaño de 24"
RCH-842	30"						**13042132**	Curva EXT RCH-842 R12 45°	3	**2809809**	Travesaño de 30"
RCH-942	36"						**13042133**	Curva EXT RCH-942 R12 45°	3	**2809810**	Travesaño de 36"

Sistema de Soporte para Cables

Matriz de Ensamble Curva Horizontal 45°

Partes por utilizar:

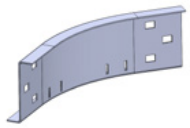

Curva Interior RCH 45°

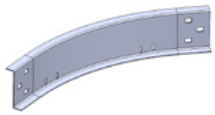

Curva Exterior RCH 45°

Travesaños

Partes por ensamblar:

- Martillo de Metal
- Martillo de Madera
- Cincel
- Lima de Metal
- Doblador Pestañas Travesaños Marca Crouse-Hinds

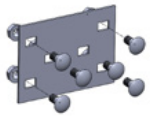

Nota: La curva interior y la curva exterior se suministra cada una con un conector recto y su tornillería.

Catálogo			Curva Interior RCH 45°			Curva Exterior RCH 45°			Travesaño		
Producto Final	Ancho Charola	Espacia-miento entre travesaños	Pzas	Código	Descrip-ción	Pzas	Código	Descripción	Pzas	Código	Descripción
RCH-022	4"	**24"**	1	**13042134**	Curva INT RCH R24 45°	1	**13042135**	Curva EXT RCH-022 R24 45°	3	**2844875**	Travesaño de 4"
RCH-122	6"						**13042136**	Curva EXT RCH-122 R24 45°	3	**2809802**	Travesaño de 6"
RCH-222	9"						**13042137**	Curva EXT RCH-222 R24 45°	3	**11617341**	Travesaño de 9"
RCH-322	12"						**13042138**	Curva EXT RCH-322 R24 45°	3	**2809804**	Travesaño de 12"
RCH-422	16"						**13042139**	Curva EXT RCH-422 R24 45°	3	**2809805**	Travesaño de 16"
RCH-522	18"						**13042420**	Curva EXT RCH-522 R24 45°	3	**2809806**	Travesaño de 18"
RCH-622	20"						**13042421**	Curva EXT RCH-622 R24 45°	3	**2809807**	Travesaño de 20"
RCH-722	24"						**13042422**	Curva EXT RCH-722 R24 45°	4	**2809808**	Travesaño de 24"
RCH-822	30"						**13042423**	Curva EXT RCH-822 R24 45°	4	**2809809**	Travesaño de 30"
RCH-922	36"						**13042424**	Curva EXT RCH-922 R24 45°	4	**2809810**	Travesaño de 36"
RCH-052	4"	**30"**	1	**13042425**	Curva INT RCH R30 45°	1	**13042426**	Curva EXT RCH-052 R30 45°	3	**2844875**	Travesaño de 4"
RCH-152	6"						**13042427**	Curva EXT RCH-152 R30 45°	3	**2809802**	Travesaño de 6"
RCH-252	9"						**13042428**	Curva EXT RCH-252 R30 45°	3	**11617341**	Travesaño de 9"
RCH-352	12"						**13042429**	Curva EXT RCH-352 R30 45°	3	**2809804**	Travesaño de 12"
RCH-452	16"						**13042430**	Curva EXT RCH-452 R30 45°	4	**2809805**	Travesaño de 16"
RCH-552	18"						**13042431**	Curva EXT RCH-552 R30 45°	4	**2809806**	Travesaño de 18"
RCH-652	20"						**13042432**	Curva EXT RCH-652 R30 45°	4	**2809807**	Travesaño de 20"
RCH-752	24"						**13042433**	Curva EXT RCH-752 R30 45°	4	**2809808**	Travesaño de 24"
RCH-852	30"						**13042434**	Curva EXT RCH-852 R30 45°	4	**2809809**	Travesaño de 30"
RCH-952	36"						**13042435**	Curva EXT RCH-952 R30 45°	4	**2809810**	Travesaño de 36"
RCH-032	4"	**36"**	1	**13042436**	Curva INT RCH R36 45°	1	**13042437**	Curva EXT RCH-032 R36 45°	3	**2844875**	Travesaño de 4"
RCH-132	6"						**13042438**	Curva EXT RCH-132 R36 45°	3	**2809802**	Travesaño de 6"
RCH-232	9"						**13042439**	Curva EXT RCH-232 R36 45°	3	**11617341**	Travesaño de 9"
RCH-332	12"						**13042461**	Curva EXT RCH-332 R36 45°	3	**2809804**	Travesaño de 12"
RCH-432	16"						**13042462**	Curva EXT RCH-432 R36 45°	4	**2809805**	Travesaño de 16"
RCH-532	18"						**13042463**	Curva EXT RCH-532 R36 45°	4	**2809806**	Travesaño de 18"
RCH-632	20"						**13042464**	Curva EXT RCH-632 R36 45°	4	**2809807**	Travesaño de 20"
RCH-732	24"						**13042465**	Curva EXT RCH-732 R36 45°	4	**2809808**	Travesaño de 24"
RCH-832	30"						**13042466**	Curva EXT RCH-832 R36 45°	4	**2809809**	Travesaño de 30"
RCH-932	36"						**13042467**	Curva EXT RCH-932 R36 45°	4	**2809810**	Travesaño de 36"

Sistema de Soporte para Cables

Matriz de Ensamble Curva Vertical Exterior 90°

Información para ordenar

Ejemplo de número de parte y descripción

RCVE-211

Curva Vertical Exterior de Aluminio, Ancho de 9", Radio 8" a 90°, Peralte 3 ¼".

RCVE – 2 1 1

Tipo de producto

RCVE	Curva Vertical Exterior Radial

Ancho de charola (W)

0	4" (10.16 cm)
1	6" (15.24 cm)
2	9" (22.86 cm)
3	12" (30.48 cm)
4	16" (40.64 cm)
5	18" (45.72 cm)
6	20" (50.80 cm)
7	24" (60.96 cm)
8	30" (76.20 cm)
9	36" (91.44 cm)

Radio de curvatura (R)

1	8" (20.32 cm)
4	12" (30.48 cm)
2	24" (60.96 cm)

Grados

1	90°

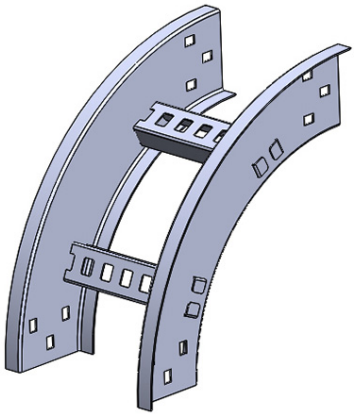

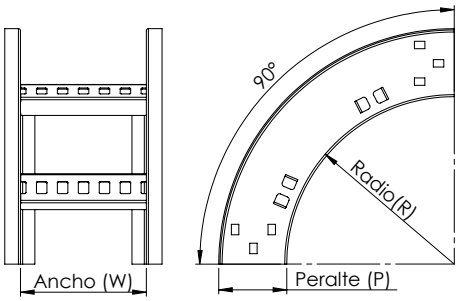

Dimensiones en pulgadas.

Catálogo		
Producto Final	**Ancho Charola**	**Radio**
RCVE-011	4"	**8"**
RCVE-111	6"	
RCVE-211	9"	
RCVE-311	12"	
RCVE-411	16"	
RCVE-411	18"	
RCVE-611	20"	
RCVE-711	24"	
RCVE-811	30"	
RCVE-911	36"	
RCVE-041	4"	**12"**
RCVE-141	6"	
RCVE-241	9"	
RCVE-341	12"	
RCVE-441	16"	
RCVE-541	18"	
RCVE-641	20"	
RCVE-741	24"	
RCVE-841	30"	
RCVE-941	36"	

Curva RCVE a 90°		
Cantidad	**Código**	**Descripción**
2	**13042705**	Curva RCVE R8 90°
2	**13044870**	Curva RCVE R12 90°

Travesaño		
Cantidad	**Código**	**Descripción**
2	2844875	Travesaño de 4"
	2809802	Travesaño de 6"
	11617341	Travesaño de 9"
	2809804	Travesaño de 12"
	2809805	Travesaño de 16"
	2809806	Travesaño de 18"
	2809807	Travesaño de 20"
	2809808	Travesaño de 24"
	2809809	Travesaño de 30"
	2809810	Travesaño de 36"
3	2844875	Travesaño de 4"
	2809802	Travesaño de 6"
	11617341	Travesaño de 9"
	2809804	Travesaño de 12"
	2809805	Travesaño de 16"
	2809806	Travesaño de 18"
	2809807	Travesaño de 20"
	2809808	Travesaño de 24"
	2809809	Travesaño de 30"
	2809810	Travesaño de 36"

Sistema de Soporte para Cables

Matriz de Ensamble Curva Vertical Exterior 90°

Partes por utilizar:

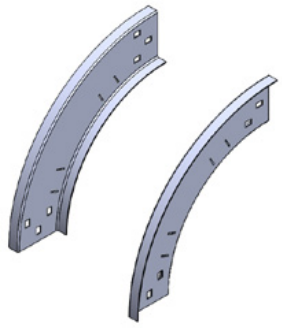

Curva RCVE a 90°

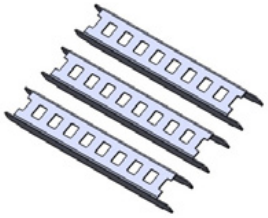

Travesaños

Partes por ensamblar:

- Martillo de Metal
- Martillo de Madera
- Cincel
- Lima de Metal
- Doblador Pestañas Travesaños Marca Crouse-Hinds

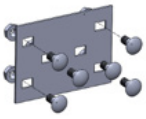

Nota: Cada Curva RCVE se suministra con un conector recto y su tornillería.

Catálogo			Curva RCVE a 90°			Travesaño		
Producto Final	**Ancho Charola**	**Radio**	**Cantidad**	**Código**	**Descripción**	**Cantidad**	**Código**	**Descripción**
RCVE-021	4"	**24"**	2	**13042994**	Curva RCVE R24 90°	6	2844875	Travesaño de 4"
RCVE-121	6"						2809802	Travesaño de 6"
RCVE-221	9"						11617341	Travesaño de 9"
RCVE-321	12"						2809804	Travesaño de 12"
RCVE-421	16"						2809805	Travesaño de 16"
RCVE-521	18"						2809806	Travesaño de 18"
RCVE-621	20"						2809807	Travesaño de 20"
RCVE-721	24"						2809808	Travesaño de 24"
RCVE-821	30"						2809809	Travesaño de 30"
RCVE-921	36"						2809810	Travesaño de 36"

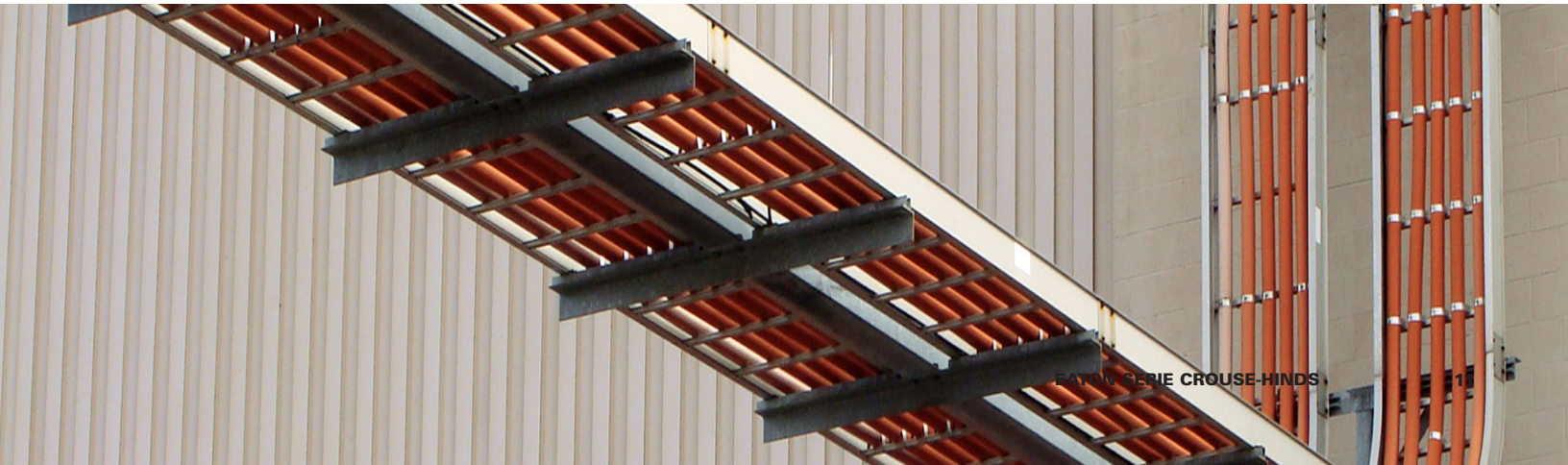

Sistema de Soporte para Cables

Matriz de Ensamble Curva Vertical Exterior 45°

Información para ordenar

Ejemplo de número de parte y descripción

RCVE-212

Curva Vertical Exterior, Ancho de 9", Radio 8" a 45°, Peralte 3 ¼".

RCVE – 2 1 2

Tipo de producto

RCVE	Curva Vertical Exterior Radial

Ancho de charola (W)

0	4" (10.16 cm)
1	6" (15.24 cm)
2	9" (22.86 cm)
3	12" (30.48 cm)
4	16" (40.64 cm)
5	18" (45.72 cm)
6	20" (50.80 cm)
7	24" (60.96 cm)
8	30" (76.20 cm)
9	36" (91.44 cm)

Radio de curvatura (R)

1	8" (20.32 cm)
4	12" (30.48 cm)
2	24" (60.96 cm)

Grados

2	45°

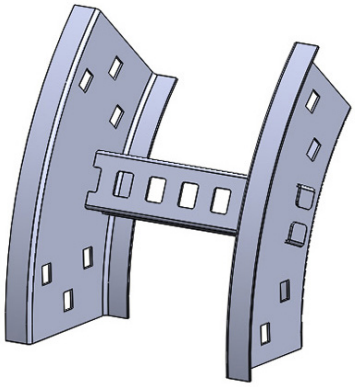

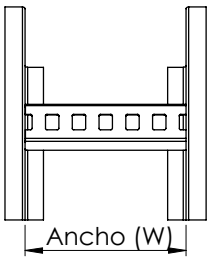

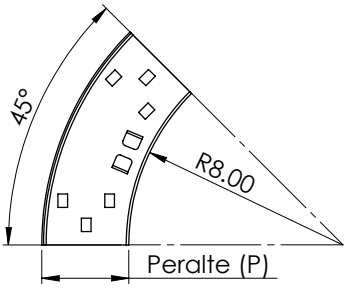

Dimensiones en pulgadas.

Catálogo			Curva RCVE a 45°			Travesaño		
Producto Final	Ancho Charola	Radio	Cantidad	Código	Descripción	Cantidad	Código	Descripción
RCVE-012	4"	8"	2	13042945	Curva RCVE R8 45°	1	2844875	Travesaño de 4"
RCVE-112	6"						2809802	Travesaño de 6"
RCVE-212	9"						11617341	Travesaño de 9"
RCVE-312	12"						2809804	Travesaño de 12"
RCVE-412	16"						2809805	Travesaño de 16"
RCVE-512	18"						2809806	Travesaño de 18"
RCVE-612	20"						2809807	Travesaño de 20"
RCVE-712	24"						2809808	Travesaño de 24"
RCVE-812	30"						2809809	Travesaño de 30"
RCVE-912	36"						2809810	Travesaño de 36"
RCVE-042	4"	12"	2	13042984	Curva RCVE R12 45°	1	2844875	Travesaño de 4"
RCVE-142	6"						2809802	Travesaño de 6"
RCVE-242	9"						11617341	Travesaño de 9"
RCVE-342	12"						2809804	Travesaño de 12"
RCVE-442	16"						2809805	Travesaño de 16"
RCVE-542	18"						2809806	Travesaño de 18"
RCVE-642	20"						2809807	Travesaño de 20"
RCVE-742	24"						2809808	Travesaño de 24"
RCVE-842	30"						2809809	Travesaño de 30"
RCVE-942	36"						2809810	Travesaño de 36"

Sistema de Soporte para Cables

Matriz de Ensamble Curva Vertical Exterior 45°

Partes por utilizar:

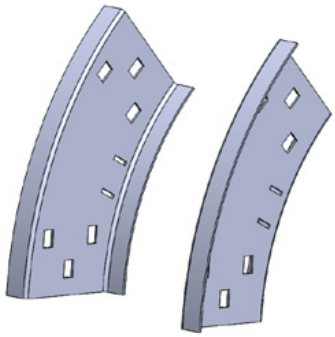

Curva RCVE a 45°

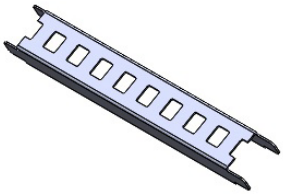

Travesaños

Partes por ensamblar:

- Martillo de Metal
- Martillo de Madera
- Cincel
- Lima de Metal
- Doblador Pestañas Travesaños Marca Crouse-Hinds

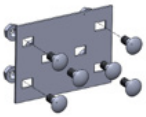

Nota: Cada Curva RCVE se suministra con un conector recto y su tornillería.

Catálogo		
Producto Final	**Ancho Charola**	**Radio**
RCVE-022	4"	**24"**
RCVE-122	6"	
RCVE-222	9"	
RCVE-322	12"	
RCVE-422	16"	
RCVE-522	18"	
RCVE-622	20"	
RCVE-722	24"	
RCVE-822	30"	
RCVE-922	36"	

Curva RCVE a 45°		
Cantidad	**Código**	**Descripción**
2	**13043004**	Curva RCVE R24 45°

Travesaños		
Cantidad	**Código**	**Descripción**
3	2844875	Travesaño de 4"
	2809802	Travesaño de 6"
	11617341	Travesaño de 9"
	2809804	Travesaño de 12"
	2809805	Travesaño de 16"
	2809806	Travesaño de 18"
	2809807	Travesaño de 20"
	2809808	Travesaño de 24"
	2809809	Travesaño de 30"
	2809810	Travesaño de 36"

Sistema de Soporte para Cables

Matriz de Ensamble Curva Vertical Interior 90°

Información para ordenar

Ejemplo de número de parte y descripción

RCVI-221

Curva Vertical Interior Radial Ancho de 9", Radio 12" a 90°, Peralte 3 ¼".

RCVI — 2 2 1

Tipo de producto

RCVI	Curva Vertical Interior Radial

Ancho de charola (W)

0	4" (10.16 cm)
1	6" (15.24 cm)
2	9" (22.86 cm)
3	12" (30.48 cm)
4	16" (40.64 cm)
5	18" (45.72 cm)
6	20" (50.80 cm)
7	24" (60.96 cm)
8	30" (76.20 cm)
9	36" (91.44 cm)

Radio de curvatura (R)

1	8" (20.32 cm)
4	12" (30.48 cm)
2	24" (60.96 cm)

Grados

1	90°

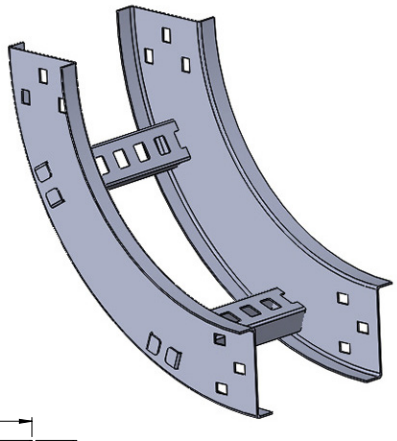

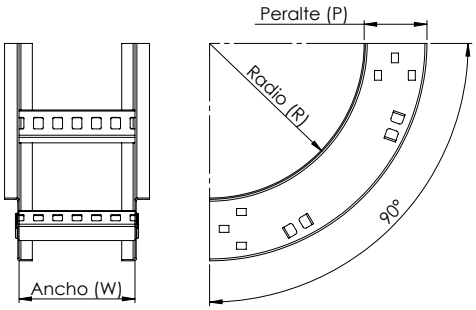

Dimensiones en pulgadas.

Catálogo			Curva RCVI a 90°			Travesaño		
Producto Final	Ancho Charola	Radio	Cantidad	Código	Descripción	Cantidad	Código	Descripción
RCVI-011	4"	8"	2	13043014	Curva RCVI R8 90º	2	2844875	Travesaño de 4"
RCVI-111	6"						2809802	Travesaño de 6"
RCVI-211	9"						11617341	Travesaño de 9"
RCVI-311	12"						2809804	Travesaño de 12"
RCVI-411	16"						2809805	Travesaño de 16"
RCVI-511	18"						2809806	Travesaño de 18"
RCVI-611	20"						2809807	Travesaño de 20"
RCVI-711	24"						2809808	Travesaño de 24"
RCVI-811	30"						2809809	Travesaño de 30"
RCVI-911	36"						2809810	Travesaño de 36"
RCVI-041	4"	12"	2	13043034	Curva RCVI R12 90º	3	2844875	Travesaño de 4"
RCVI-141	6"						2809802	Travesaño de 6"
RCVI-241	9"						11617341	Travesaño de 9"
RCVI-341	12"						2809804	Travesaño de 12"
RCVI-441	16"						2809805	Travesaño de 16"
RCVI-541	18"						2809806	Travesaño de 18"
RCVI-641	20"						2809807	Travesaño de 20"
RCVI-741	24"						2809808	Travesaño de 24"
RCVI-841	30"						2809809	Travesaño de 30"
RCVI-941	36"						2809810	Travesaño de 36"

Sistema de Soporte para Cables

Matriz de Ensamble Curva Vertical Interior 90°

Partes por utilizar:

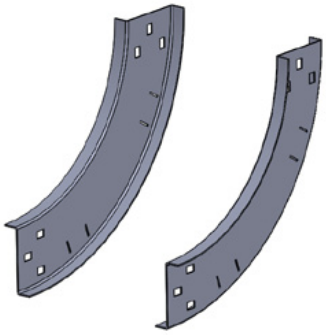

Curva RCVI a 90°

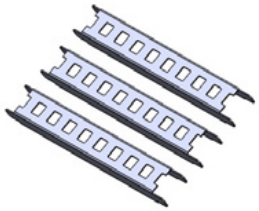

Travesaños

Partes por ensamblar:

- Martillo de Metal
- Martillo de Madera
- Cincel
- Lima de Metal
- Doblador Pestañas Travesaños Marca Crouse-Hinds

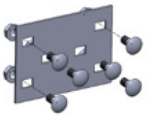

Nota: Cada Curva RCVI se suministra con un conector recto y su tornillería.

Catálogo		
Producto Final	**Ancho Charola**	**Radio**
RCVI-021	4"	**24"**
RCVI-121	6"	
RCVI-221	9"	
RCVI-321	12"	
RCVI-421	16"	
RCVI-521	18"	
RCVI-621	20"	
RCVI-721	24"	
RCVI-821	30"	
RCVI-921	36"	

Curva RCVI a 90°		
Cantidad	**Código**	**Descripción**
2	**13043054**	Curva RCVI R24 90º

Travesaño		
Cantidad	**Código**	**Descripción**
6	2844875	Travesaño de 4"
	2809802	Travesaño de 6"
	11617341	Travesaño de 9"
	2809804	Travesaño de 12"
	2809805	Travesaño de 16"
	2809806	Travesaño de 18"
	2809807	Travesaño de 20"
	2809808	Travesaño de 24"
	2809809	Travesaño de 30"
	2809810	Travesaño de 36"

Sistema de Soporte para Cables

Matriz de Ensamble Curva Vertical Interior 45°

Información para ordenar

Ejemplo de número de parte y descripción

RCVI-222

Curva Vertical Interior Radial Ancho de 9", Radio 12" a 45°, Peralte 3 ¼".

RCVI – 2 2 2

Tipo de producto

RCVE	Curva Horizontal Radial

Ancho de charola (W)

0	4" (10.16 cm)
1	6" (15.24 cm)
2	9" (22.86 cm)
3	12" (30.48 cm)
4	16" (40.64 cm)
5	18" (45.72 cm)
6	20" (50.80 cm)
7	24" (60.96 cm)
8	30" (76.20 cm)
9	36" (91.44 cm)

Radio de curvatura (R)

1	8" (20.32 cm)
4	12" (30.48 cm)
2	24" (60.96 cm)

Grados

2	45°

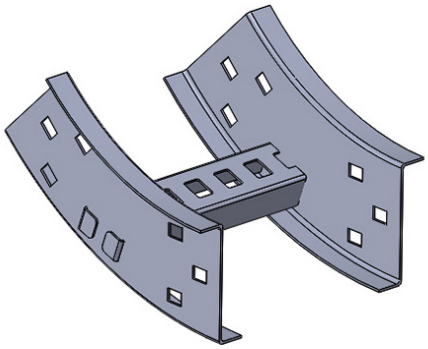

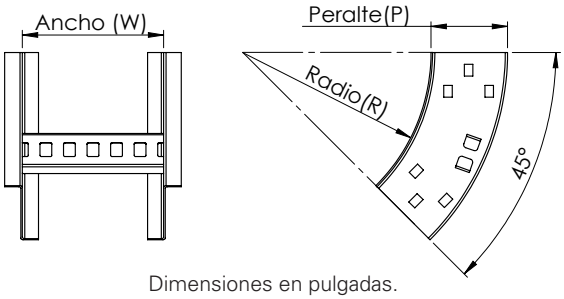

Dimensiones en pulgadas.

Catálogo			Curva RCVI a 45°			Travesaño		
Producto Final	Ancho Charola	Radio	Cantidad	Código	Descripción	Cantidad	Código	Descripción
RCVI-012	4"	8"	2	13043024	Curva RCVI R8 45º	1	2844875	Travesaño de 4"
RCVI-112	6"						2809802	Travesaño de 6"
RCVI-212	9"						11617341	Travesaño de 9"
RCVI-312	12"						2809804	Travesaño de 12"
RCVI-412	16"						2809805	Travesaño de 16"
RCVI-512	18"						2809806	Travesaño de 18"
RCVI-612	20"						2809807	Travesaño de 20"
RCVI-712	24"						2809808	Travesaño de 24"
RCVI-812	30"						2809809	Travesaño de 30"
RCVI-912	36"						2809810	Travesaño de 36"
RCVI-042	4"	12"	2	13043044	Curva RCVI R12 45º	1	2844875	Travesaño de 4"
RCVI-142	6"						2809802	Travesaño de 6"
RCVI-242	9"						11617341	Travesaño de 9"
RCVI-342	12"						2809804	Travesaño de 12"
RCVI-442	16"						2809805	Travesaño de 16"
RCVI-542	18"						2809806	Travesaño de 18"
RCVI-642	20"						2809807	Travesaño de 20"
RCVI-742	24"						2809808	Travesaño de 24"
RCVI-842	30"						2809809	Travesaño de 30"
RCVI-942	36"						2809810	Travesaño de 36"

Sistema de Soporte para Cables

Matriz de Ensamble Curva Vertical Interior 45°

Partes por utilizar:

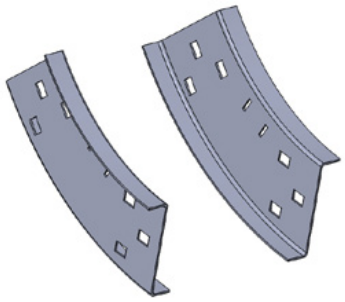

Curva RCVI a 45°

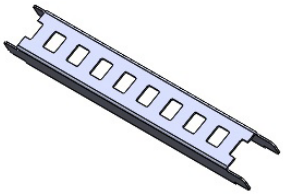

Travesaños

Partes por ensamblar:

- Martillo de Metal
- Martillo de Madera
- Cincel
- Lima de Metal
- Doblador Pestañas Travesaños Marca Crouse-Hinds

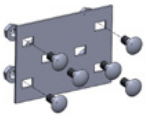

Nota: Cada Curva RCVI se suministra con un conector recto y su tornillería.

Catálogo			Curva RCVI a 45°			Travesaño		
Producto Final	**Ancho Charola**	**Radio**	**Cantidad**	**Código**	**Descripción**	**Cantidad**	**Código**	**Descripción**
RCVI-022	4"	**24"**	2	**13043064**	Curva RCVI R24 45º	3	2844875	Travesaño de 4"
RCVI-122	6"						2809802	Travesaño de 6"
RCVI-222	9"						11617341	Travesaño de 9"
RCVI-322	12"						2809804	Travesaño de 12"
RCVI-422	16"						2809805	Travesaño de 16"
RCVI-522	18"						2809806	Travesaño de 18"
RCVI-622	20"						2809807	Travesaño de 20"
RCVI-722	24"						2809808	Travesaño de 24"
RCVI-822	30"						2809809	Travesaño de 30"
RCVI-922	36"						2809810	Travesaño de 36"

Sistema de Soporte para Cables

Matriz de Ensamble Derivación "T"

Información para ordenar

Ejemplo de número de parte y descripción

RT-11

Derivación "T" Horizontal Radial Ancho de 6", Radio 8", Peralte 3 ¼".

RT – 1 1

Tipo de producto

RCVE	Derivación "T" Horizontal Radial

Ancho de charola (W)

0	4" (10.16 cm)
1	6" (15.24 cm)
2	9" (22.86 cm)
3	12" (30.48 cm)
4	16" (40.64 cm)
5	18" (45.72 cm)
6	20" (50.80 cm)
7	24" (60.96 cm)
8	30" (76.20 cm)
9	36" (91.44 cm)

Radio de curvatura (R)

1	8" (20.32 cm)
4	12" (30.48 cm)

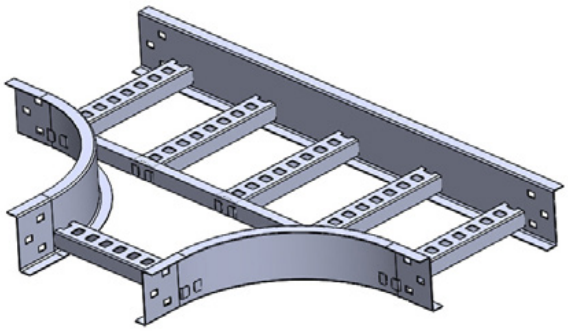

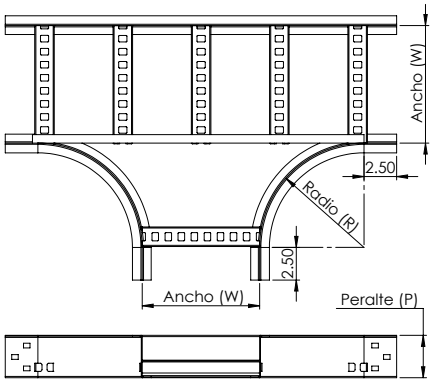

Dimensiones en pulgadas.

Catálogo			Curva Derecha e Izquierda			Larguero Tipo "Z"		
Producto Final	Ancho Charola	Radio	Cantidad	Código	Descripción	Cantidad	Código	Descripción
RT-01	4"	8"	2	13050754	CRTX R8"	1	13052532	LZRT-01 R8"
RT-11	6"						13050821	LZRT-11 R8"
RT-21	9"						13050823	LZRT-21 R8"
RT-31	12"						13050824	LZRT-31 R8"
RT-41	16"						13050825	LZRT-41 R8"
RT-51	18"						13050829	LZRT-51 R8"
RT-61	20"						13050871	LZRT-61 R8"
RT-71	24"						13050872	LZRT-71 R8"
RT-81	30"						13050881	LZRT-81 R8"
RT-91	36"						13050882	LZRT-91 R8"
RT-04	4"	12"	2	13050938	CRTX R12"	1	13069980	LZRT-04 R12
RT-14	6"						13051220	LZRT-14 R12
RT-24	9"						13051868	LZRT-24 R12
RT-34	12"						13052081	LZRT-34 R12
RT-44	16"						13052136	LZRT-44 R12
RT-54	18"						13052142	LZRT-54 R12
RT-64	20"						13051906	LZRT-64 R12
RT-74	24"						13051909	LZRT-74 R12
RT-84	30"						13052108	LZRT-84 R12
RT-94	36"						13052250	LZRT-94 R12

Sistema de Soporte para Cables

Matriz de Ensamble Derivación "T"

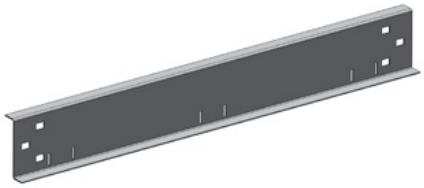

Larguero Tipo "Z"

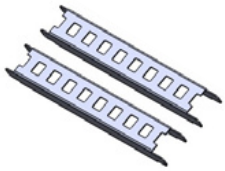

Travesaño Pestaña Larga

Curva Derecha e Izquierda

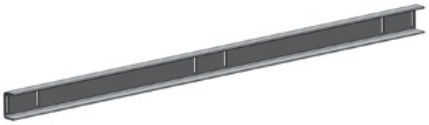

Larguero Especial Forma "C"

Partes por ensamblar:

- Martillo de Metal
- Martillo de Madera
- Cincel
- Lima de Metal
- Doblador Pestañas Travesaños Marca Crouse-Hinds

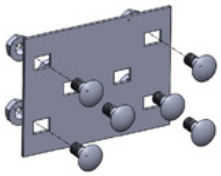

Nota: Cada Larguero Especial Forma "C" y Larguero Tipo "Z" se suministran con un conector recto y su tornillería

Larguero Especial Forma "C"		
Cantidad	**Código**	**Descripción**
1	13052580	LCRTX-01 R 8"
	13050883	LCRTX-11 R 8"
	13050884	LCRTX-21 R 8"
	13050886	LCRTX-31 R 8"
	13051298	LCRTX-41 R 8"
	13051299	LCRTX-51 R 8"
	13051522	LCRTX-61 R 8"
	13051523	LCRTX-71 R 8"
	13051524	LCRTX-81 R 8"
	13051525	LCRTX-91 R 8"
1	13069981	LCRTX-04 R 12"
	13051221	LCRTX-14 R 12"
	13051869	LCRTX-24 R 12"
	13052084	LCRTX-34 R 12"
	13052141	LCRTX-44 R 12"
	13051905	LCRTX-54 R 12"
	13051907	LCRTX-64 R 12"
	13052107	LCRTX-74 R 12"
	13052109	LCRTX-84 R 12"
	13052251	LCRTX-94 R 12"

Travesaño Pestaña Larga		
Cantidad	**Código**	**Descripción**
4	13247531	Travesaño de 4" Pestaña Larga
4	13247532	Travesaño de 6" Pestaña Larga
4	13247533	Travesaño de 9" Pestaña Larga
4	13247535	Travesaño de 12" Pestaña Larga
4	13247536	Travesaño de 16" Pestaña Larga
4	13247537	Travesaño de 18" Pestaña Larga
4	13247538	Travesaño de 20" Pestaña Larga
5	13247539	Travesaño de 24" Pestaña Larga
5	13247560	Travesaño de 30" Pestaña Larga
5	13247561	Travesaño de 36" Pestaña Larga
4	13247531	Travesaño de 4" Pestaña Larga
4	13247532	Travesaño de 6" Pestaña Larga
4	13247533	Travesaño de 9" Pestaña Larga
4	13247535	Travesaño de 12" Pestaña Larga
5	13247536	Travesaño de 16" Pestaña Larga
5	13247537	Travesaño de 18" Pestaña Larga
5	13247538	Travesaño de 20" Pestaña Larga
5	13247539	Travesaño de 24" Pestaña Larga
5	13247560	Travesaño de 30" Pestaña Larga
6	13247561	Travesaño de 36" Pestaña Larga

Sistema de Soporte para Cables

Matriz de Ensamble Derivación "X"

Información para ordenar

Ejemplo de número de parte y descripción

RX-11

Derivación "X" Horizontal Radial Ancho de 6", Radio 8", Peralte 3 ¼"

RX — 1 1

Tipo de producto

RCVE	Derivación "X" Horizontal Radial

Ancho de charola (W)

0	4" (10.16 cm)
1	6" (15.24 cm)
2	9" (22.86 cm)
3	12" (30.48 cm)
4	16" (40.64 cm)
5	18" (45.72 cm)
6	20" (50.80 cm)
7	24" (60.96 cm)
8	30" (76.20 cm)
9	36" (91.44 cm)

Radio de curvatura (R)

1	8" (20.32 cm)
4	12" (30.48 cm)

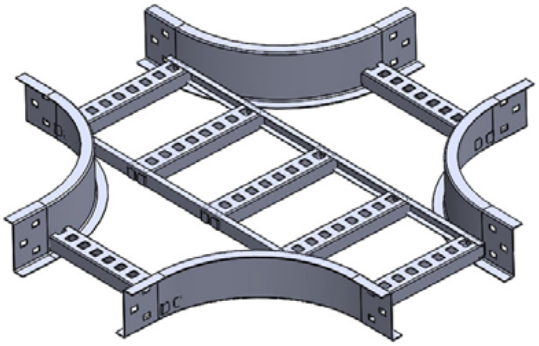

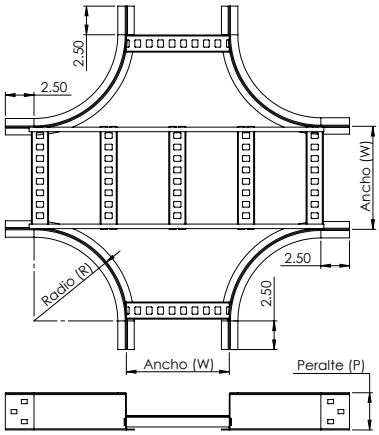

Dimensiones en pulgadas.

Catálogo			Curva Derecha e Izquierda			Larguero Especial Forma "C"			Travesaño Pestaña Larga		
Producto Final	Ancho Charola	Radio	Cantidad	Código	Descripción	Cantidad	Código	Descripción	Cantidad	Código	Descripción
RX-01	4"	**8"**	4	**13050754**	CRTX R8"	2	13052580	LCRTX-01 R 8"	5	13247531	Travesaño de 4" Pestaña Larga
RX-11	6"						13050883	LCRTX-11 R 8"	5	13247532	Travesaño de 6" Pestaña Larga
RX-21	9"						13050884	LCRTX-21 R 8"	5	13247533	Travesaño de 9" Pestaña Larga
RX-31	12"						13050886	LCRTX-31 R 8"	5	13247535	Travesaño de 12" Pestaña Larga
RX-41	16"						13051298	LCRTX-41 R 8"	5	13247536	Travesaño de 16" Pestaña Larga
RX-51	18"						13051299	LCRTX-51 R 8"	5	13247537	Travesaño de 18" Pestaña Larga
RX-61	20"						13051522	LCRTX-61 R 8"	5	13247538	Travesaño de 20" Pestaña Larga
RX-71	24"						13051523	LCRTX-71 R 8"	6	13247539	Travesaño de 24" Pestaña Larga
RX-81	30"						13051524	LCRTX-81 R 8"	6	13247560	Travesaño de 30" Pestaña Larga
RX-91	36"						13051525	LCRTX-91 R 8"	6	13247561	Travesaño de 36" Pestaña Larga
RX-04	4"	**12"**	4	**13050938**	CRTX R12"	2	13069981	LCRTX-04 R 12"	5	13247531	Travesaño de 4" Pestaña Larga
RX-14	6"						13051221	LCRTX-14 R 12"	5	13247532	Travesaño de 6" Pestaña Larga
RX-24	9"						13051869	LCRTX-24 R 12"	5	13247533	Travesaño de 9" Pestaña Larga
RX-34	12"						13052084	LCRTX-34 R 12"	5	13247535	Travesaño de 12" Pestaña Larga
RX-44	16"						13052141	LCRTX-44 R 12"	6	13247536	Travesaño de 16" Pestaña Larga
RX-54	18"						13051905	LCRTX-54 R 12"	6	13247537	Travesaño de 18" Pestaña Larga
RX-64	20"						13051907	LCRTX-64 R 12"	6	13247538	Travesaño de 20" Pestaña Larga
RX-74	24"						13052107	LCRTX-74 R 12"	6	13247539	Travesaño de 24" Pestaña Larga
RX-84	30"						13052109	LCRTX-84 R 12"	6	13247560	Travesaño de 30" Pestaña Larga
RX-94	36"						13052251	LCRTX-94 R 12"	7	13247561	Travesaño de 36" Pestaña Larga

Sistema de Soporte para Cables

Matriz de Ensamble Derivación "X"

Larguero Especial Forma "C"

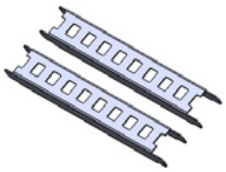

Travesaño Pestaña Larga

Partes por ensamblar:

- Martillo de Metal
- Martillo de Madera
- Cincel
- Lima de Metal
- Doblador Pestañas Travesaños Marca Crouse-Hinds

Curva Derecha e Izquierda

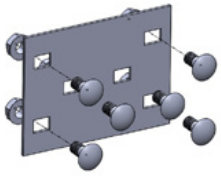

Nota: Cada Larguero Especial Forma "C" se suministra con un conector recto y su tornillería.

Sistema de Soporte para Cables

Oferta Disponible

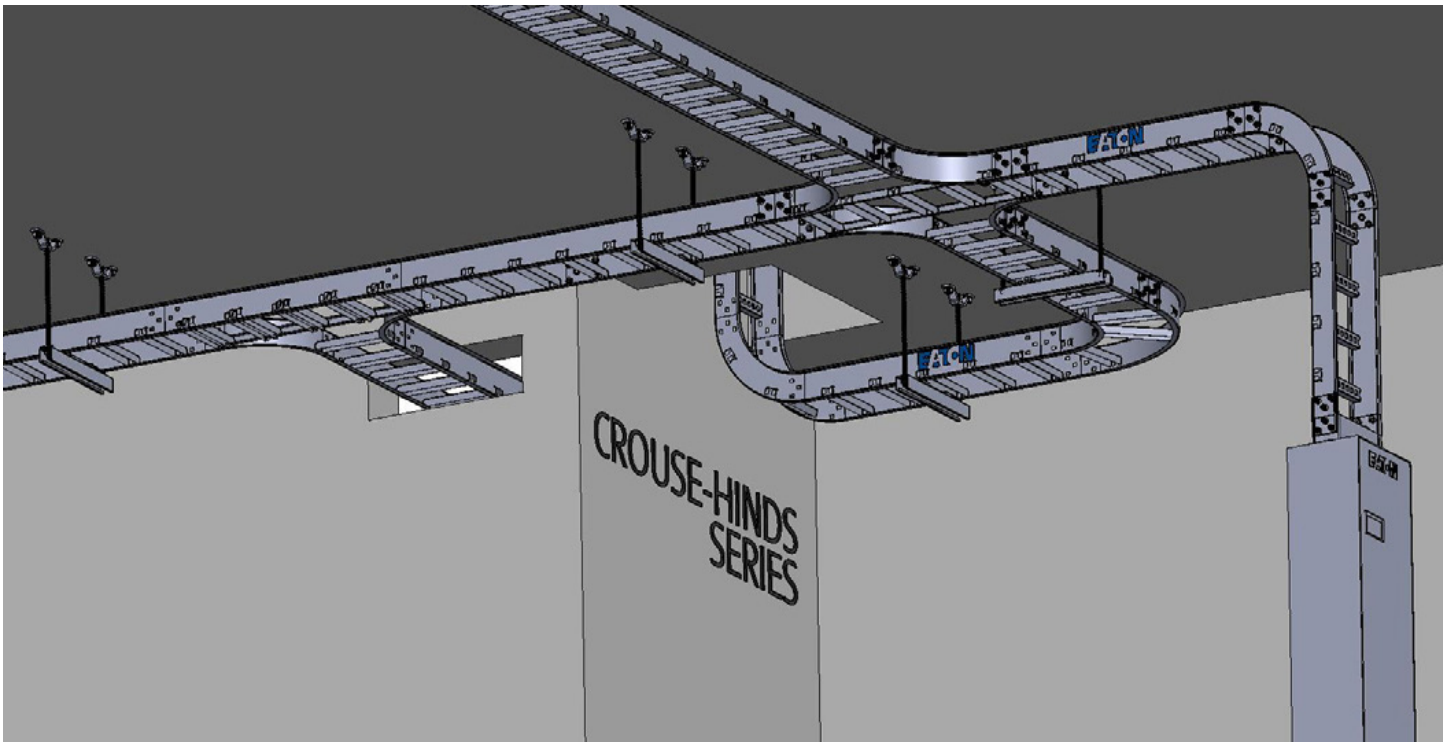

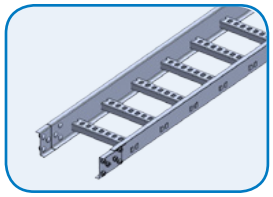
Tramo Recto

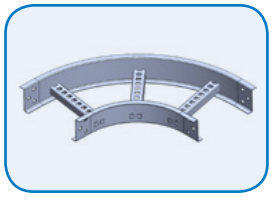
Curva Horizontal 90°

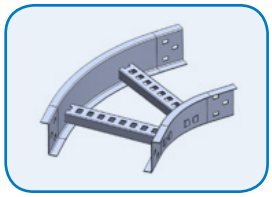
Curva Horizontal 45°

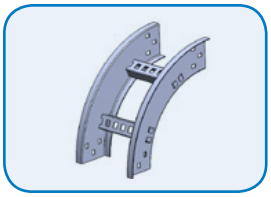
Curva Vertical Exterior a 90°

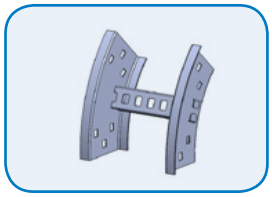
Curva Vertical Exterior a 45°

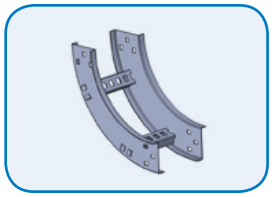
Curva Vertical Interior a 90°

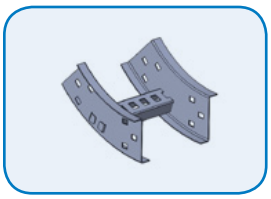
Curva Vertical Interior a 45°

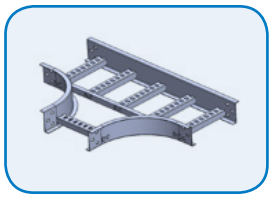
Derivación T Horizontal

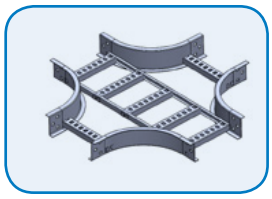
Derivación X Horizontal

Si requiere mayor información solicite a su vendedor asignado el catálogo completo de la familia Sistema de Soporte para Cable y conozca el amplio portafolio de soluciones que tenemos para usted.

Sistema de Soporte para Cables

Recursos Adicionales

Catálogos

Certificados

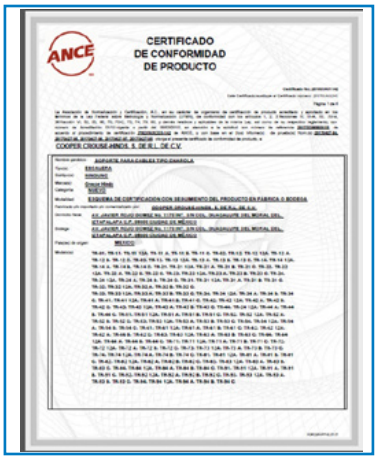

Configuradores

Cotizadores

Videos Ensamble

Presentaciones comerciales y técnicas

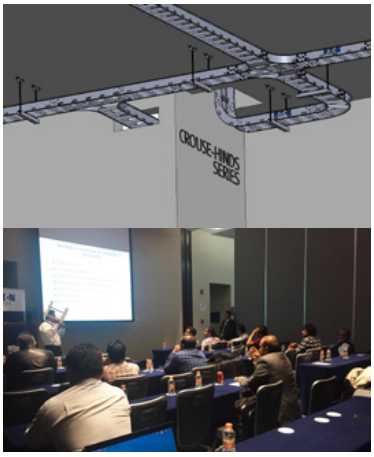

Para mayor información o para reservar una presentación conducida por personal de Crouse-Hinds, comuníquese a los números indicados en la última página de este catálogo.

Líder mundial en fabricación de productos eléctricos para áreas comerciales, industriales y clasificadas

Para conocer nuestro portafolio completo de productos, favor de visitar www.crouse-hindslatam.com

• **Ciudad de México**
Tel: (5255) 5804-4000
Fax: (5255) 5804-4019
VentasCentroMex@eaton.com

• **Ventas Bajío**
Cel: +52 1-442-3245-302
VentasBajio@eaton.com

• **Guadalajara, Jalisco**
Tel: (5233) 3560-1230
Fax: (5233) 3880-5039
VentascchGdl@eaton.com

• **Hermosillo, Sonora**
Tel: (52662) 3015-577
VentasHermosillo@eaton.com

Si requiere mayor información, favor de contactar a un distribuidor autorizado de Crouse-Hinds, oficina de ventas o departamento de servicio al cliente.

• **Monterrey, Nuevo León**
Tel: (5281) 8133-6939
Conmutador: (5281) 8133-6930
Fax: (5281) 8133-6938
VentascchMty@eaton.com

• **Ciudad del Carmen, Campeche**
Tel: (52938) 118-2011
VentasDelCarmen@eaton.com
VentasVillaH@eaton.com

• **Coatzacoalcos, Veracruz**
Tel: (921) 2187-730
VentasCoatza@eaton.com

• **Bolivia**
Cel: +591 72158-582
Tel: (+591 3) 333-5753
BoliviaVentas@eaton.com

• **Centroamérica y Caribe**
Tel: +52 (55) 5804-4003
Cel: +52 1 (55) 4899-1512
VentasCentroamerica@eaton.com

• **Panamá Venezuela y Costa Rica**
Cel: (507) 6468-3895
PanamaVentas@eaton.com

• **Chile**
Cel: +56 9-5778-0850
Tel: +56 2-2577-3033
ChileVentas@eaton.com

• **Colombia**
Tel: (57-1) 676-9800
Fax: (57-1) 670-0376
VentasCIC@eaton.com

• **Ecuador**
Tel: (593) 9252-8817
EcuadorVentas@eaton.com

• **Perú**
Cel: (51) 949-074-476
PeruVentas@eaton.com

• **Resto de Sudamérica**
Tel: +(5255) 5804-4003
ventassudamerica@eaton.com

Powering Business Worldwide

Eaton
1000 Eaton Boulevard
Cleveland , OH 44122
United States
Eaton.com

© 2018 Eaton Corporation
All Rights Reserved

Printed in Mexico
January 2019.

Eaton División Crouse-Hinds
Av. Javier Rojo Gómez No. 1170
Guadalupe del Moral, CP 09300
Ciudad de México
Tel. (55) 5804 4000

Eaton is a registered trademark.
All other trademarks are property of their respective owners.